LISHUI E-ABLE POWER EQUIPMENT CO., LTD
No.368, Chengbei Road, Liandu District, 323000, Lishui City, Zhejiang, China
www.e-ablepower.com | arthur@e-ablepower.com | WhatsApp +86 153 5558 9600

ALUMBRADO SOLAR TODO EN DOS · FICHA TÉCNICA DE SERIE

AURORAPATH

Luminaria solar todo en dos para sendas y calles · YL-30P / YL-60P / YY-80 / YY-100 / YH-100 / YH-120

AuroraPath reúne las tres familias compactas todo en dos —YL, YY e YH— en una sola gama de 12 W a 50 W de potencia LED. Todos los modelos llevan la batería LiFePO4 y el controlador MPPT dentro de la luminaria y el panel sobre un soporte orientable, de modo que una senda, el perímetro de un campus o una calle residencial se iluminan sin zanjas ni armario de batería aparte.

POTENCIA LED
12–50 W

FLUJO LUMINOSO
1.800–8.000 lm

POTENCIA DEL PANEL
30–120 W

ALTURA DE MONTAJE
3–10 m

Sendas de jardín y parque · aceras · perímetros de campus · accesos de hotel · calles residenciales · plazas



Luminaria solar todo en dos para sendas y calles

LA GAMA DE UN VISTAZO

MODELOS Y VALORES PRINCIPALES

Modelo	Potencia LED	Flujo luminoso	Panel solar	Batería LiFePO4	Altura de montaje
YL-30P	12 W	1.800 lm	30 W / 5 V	80 Wh	3–6 m
YL-60P	15 W	2.500 lm	60 W / 5 V	128 Wh	3–6 m
YY-80	20 W	3.400 lm	60 W / 6 V	192 Wh	7–8 m
YY-100	30 W	4.800 lm	70 W / 6 V	256 Wh	7–8 m
YH-100	40 W	6.400 lm	100 W / 18 V	320 Wh	8–10 m
YH-120	50 W	8.000 lm	120 W / 18 V	384 Wh	8–10 m

POR QUÉ AURORAPATH

DECISIONES DE INGENIERÍA QUE IMPORTAN EN OBRA

Tres tamaños, una plataforma

YL para sendas y jardines, YY para plazas y viales de parque, YH para calles residenciales: una familia de controladores y una sola lista de repuestos.

Luminaria integrada

Batería y controlador van dentro de la carcasa inyectada; no hay nada enterrado ni cable bajando por el poste.

Panel orientable

El soporte del panel se regula en obra, de modo que el conjunto mira al sol aunque la senda vaya de este a oeste.

Lente ala de murciélago

La óptica polarizada en ala de murciélago ilumina la superficie de paso de forma uniforme en vez de proyectar un haz estrecho.

Indicador de batería

Un indicador de carga visible permite al personal de mantenimiento leer el estado de la batería desde el suelo.

Seis perfiles de trabajo

L / T / M / U / DEMO / OFF por mando, de modo que una senda de parque puede ir a baja potencia pasada la medianoche y una vía de campus mantener un nivel más alto.

LA GAMA TODO EN DOS

POSICIÓN DE ESTA SERIE

Serie	Potencia LED	Flujo luminoso	Panel solar	Altura de montaje
AuroraPath ▸	12–50 W	1,800–8,000 lm	30–120 W	3–10 m
SunBeam	60–70 W	9,600–12,800 lm	150–200 W	
Flyhorse	30–50 W	5,800–9,300 lm	100–150 W	7–10 m
Sailing	30–100 W	4,100–14,400 lm	60–150 W	

E-AblePower Technology

LISHUI E-ABLE POWER EQUIPMENT CO., LTD
No.368, Chengbei Road, Liandu District, 323000, Lishui City, Zhejiang, China
www.e-ablepower.com | arthur@e-ablepower.com | WhatsApp +86 153 5558 9600

LUMINARIA SOLAR TODO EN DOS PARA SENDAS Y CALLES · DATOS TÉCNICOS

AuroraPath

Luminaria solar todo en dos para sendas y calles · YL-30P / YL-60P / YY-80 / YY-100 / YH-100 / YH-120

DATOS TÉCNICOS

POR MODELO, VALORES DE FÁBRICA

Parámetro	YL-30P	YL-60P	YY-80	YY-100	YH-100	YH-120
CABEZA LUMINOSA						
Potencia LED	12 W	15 W	20 W	30 W	40 W	50 W
Flujo luminoso	1.800 lm	2.500 lm	3.400 lm	4.800 lm	6.400 lm	8.000 lm
Cantidad de LED	60 uds	60 uds	120 uds	140 uds	140 uds 5050	140 uds 5050
Ángulo de haz	155° × 55° (YL)					
Temperatura de color	3.000–7.500 K (YL)		6.000–7.500 K (YY / YH)			
IRC	≥ 70 Ra					
Carcasa	Aluminio inyectado, anticorrosión					
Vida útil	50.000 h					
Protección IP	IP65					
PANEL SOLAR						
Potencia	30 W / 5 V	60 W / 5 V	60 W / 6 V	70 W / 6 V	100 W / 18 V	120 W / 18 V
Tipo de célula	Policristalino				Monocristalino	
Eficiencia de célula	17–18 %				19–20 %	
BATERÍA						
Química	LiFePO4					
Capacidad	80 Wh	128 Wh	192 Wh	256 Wh	320 Wh	384 Wh
Ciclos de carga	2.000					
SISTEMA						
Controlador	MPPT					
Modos de trabajo	L / T / M / U / DEMO / OFF mediante mando					
Autonomía	5–7 días de lluvia con carga completa					
Temperatura de trabajo	−20 °C a +60 °C					
INSTALACIÓN						
Altura de montaje	3–6 m	3–6 m	7–8 m	7–8 m	8–10 m	8–10 m
Diámetro superior del poste	60 mm					
Separación entre postes	20–40 m					

NOTAS

- Los valores de flujo son los nominales del informe de ensayo de fábrica; tolerancia de producción ± 5 %.
- Los modelos YL usan sistema de 5 V; los YY, de 6 V; los YH, de 18 V. Panel y controlador se emparejan por modelo y no son intercambiables.
- El poste, la cimentación y los pernos de anclaje son partidas del proyecto y no forman parte del suministro.

CONTROL Y PROTECCIÓN

GESTIÓN AUTÓNOMA DEL SISTEMA

Indicador de carga de batería

El estado de carga se lee desde el suelo en todos los modelos de la gama.

Control de batería en una sola serie

La gestión integrada de una sola serie mantiene la batería equilibrada y alarga su vida útil.

Control inteligente de potencia

El controlador interpreta el tiempo reciente y planifica la descarga en lugar de usar un temporizador fijo.

Mando infrarrojo, seis perfiles

L / T / M / U / DEMO / OFF, conservados tras un corte de alimentación.

LISHUI E-ABLE POWER EQUIPMENT CO., LTD
No.368, Chengbei Road, Liandu District, 323000, Lishui City, Zhejiang, China
www.e-ablepower.com | arthur@e-ablepower.com | WhatsApp +86 153 5558 9600

LUMINARIA SOLAR TODO EN DOS PARA SENDAS Y CALLES · PLANOS, ÓPTICA Y ALCANCE

AuroraPath

Luminaria solar todo en dos para sendas y calles · YL-30P / YL-60P / YY-80 / YY-100 / YH-100 / YH-120

PLANOS Y DISTRIBUCIÓN LUMINOSA

PLANO 2D Y REPORTE FOTOMÉTRICO DE FÁBRICA

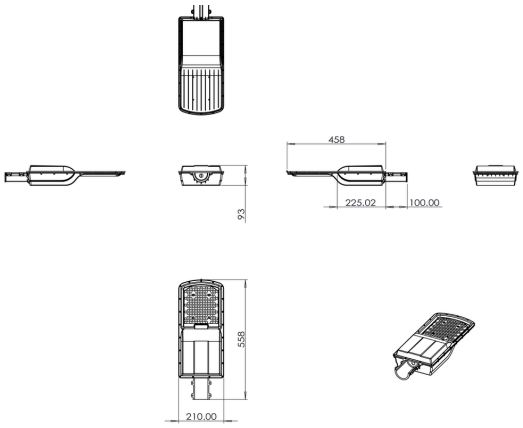

Plano de conjunto — luminaria y soporte del panel, mm

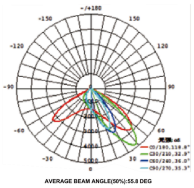

YY series

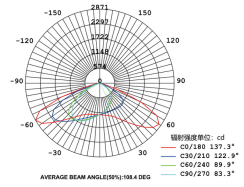

YH series

Distribución de intensidad luminosa — cd

INSTALACIÓN

PRÁCTICA RECOMENDADA

Poste	60 mm de diámetro superior; 3–6 m para YL, 7–8 m para YY, 8–10 m para YH
Fijación de la luminaria	Soporte de abrazadera; la luminaria llega montada con batería y controlador
Orientación del panel	Soporte orientable; oriente al sur o norte geográfico y ajuste la inclinación a la latitud del sitio
Cable	Cable panel-luminaria incluido con el equipo; sin zanjas
Puesta en marcha	Ajuste el perfil de trabajo con el mando, confirme el indicador de carga y registre el número de serie

ALCANCE DE SUMINISTRO Y PEDIDO

QUÉ SE ENVÍA Y QUÉ SE COTIZA APARTE

Contenido del embalaje	Luminaria con batería LiFePO4 y controlador MPPT integrados, panel solar separado, soporte del panel, cable panel-luminaria y mando infrarrojo
Pedido	Modelo + cantidad + altura del poste + altura de montaje; poste y cimentación se cotizan aparte
Documentación	Esta ficha técnica, archivo fotométrico IES, manual de instalación y certificados CE / RoHS bajo pedido

DIMENSIONAMIENTO DEL PROYECTO

Envíenos el ancho de calzada, la separación entre postes y las coordenadas del sitio; devolvemos un cálculo DIALux y una recomendación de modelo.

ARCHIVOS FOTOMÉTRICOS

Archivos IES / LDT, planos 2D y manual de instalación de esta serie disponibles bajo pedido.

CONTACTO

arthur@e-ablepower.com
WhatsApp +86 153 5558 9600
www.e-ablepower.com

Fuente. Fichas técnicas de fábrica «Solar Street Light YL series» (YL-30P / YL-60P) y «Solar Street Light Y series» (YY-80 / YY-100 / YH-100 / YH-120), planos 2D y renders de producto.
Nota legal. Los valores son nominales de fábrica a 25 °C ambiente y están sujetos a las tolerancias indicadas. La configuración final, la altura del poste y la cimentación se confirman en la confirmación de pedido. E-Able Power se reserva el derecho de cambiar componentes sin previo aviso siempre que no se reduzca el rendimiento. | EAP-DS-20261109-AURORAPATH-ES-R01 | Rev. 1.0