LISHUI E-ABLE POWER EQUIPMENT CO., LTD
No.368, Chengbei Road, Liandu District, 323000, Lishui City, Zhejiang, China
www.e-ablepower.com | arthur@e-ablepower.com | WhatsApp +86 153 5558 9600

E-ABLE POWER / ÉCLAIRAGE SOLAIRE DE JARDIN / BORNE

Borne solaire CPD 5405

Diamond · 500 / 750 mm · 4,5 W solaire ou 220–240 V · IP65 · 180°

La Diamond est une borne de 500 / 750 mm pour allées, bordures de jardin et massifs de cour. C'est un luminaire à l'échelle du piéton : la lumière tombe sur la surface que l'on parcourt, pas sur l'espace au-dessus, ce qui rattache ce format aux jardins et voiries résidentielles plutôt qu'à l'éclairage public.

La tête mesure Φ260 mm et est commune à la gamme ; le corps est en aluminium moulé, indice de protection IP65. Un panneau monocristallin de 4,5 W / 5 V et une batterie LiFePO4 de 3,2 V / 8000 mAh logent dans la tête.

DANS CETTE FICHE

01 Données techniques Page 2
02 Dimensions Page 3
03 Construction Page 4
04 Applications Page 5



IP65	4,5 W	325–373	3–5	180°	Φ260
PROTECTION	PANNEAU	LUMENS	JOURS COUVERTS	OUVERTURE	TÊTE, MM

CARACTÉRISTIQUES PRINCIPALES

01

Corps en aluminium moulé
Pièce monobloc, résistante à la corrosion, fixée par visserie inox.

Diffusion 180°
Lumière répartie sur 180° pour que la tache reste sur la surface de marche.

Panneau monocristallin
Panneau de 4,5 W / 5 V dans la tête ; charge même par ciel couvert.

Batterie LiFePO4
3,2 V / 8000 mAh ; chimie stable, tolérante aux décharges profondes.

Commande crépusculaire
Allumage automatique au crépuscule, extinction à l'aube ; sans horloge.

Protection IP65
Étanche à l'eau et à la poussière pour un usage extérieur permanent.

OPTIONS DE COMMANDE

Modèle	Dimension	Puissance	Fixation	Tête
CPD-5405 / 50	500 mm	Solaire 4,5 W	Base, vis d'expansion	Φ260 mm
CPD-5405 / 75	750 mm	Solaire 4,5 W	Base, vis d'expansion	Φ260 mm
CPD-5405 / 50 AC	500 mm	220–240 V AC	Base, vis d'expansion	Φ260 mm
CPD-5405 / 75 AC	750 mm	220–240 V AC	Base, vis d'expansion	Φ260 mm

E-AblePower Technology

LISHUI E-ABLE POWER EQUIPMENT CO., LTD
No.368, Chengbei Road, Liandu District, 323000, Lishui City, Zhejiang, China
www.e-ablepower.com | arthur@e-ablepower.com | WhatsApp +86 153 5558 9600

DONNÉES TECHNIQUES

02

Les valeurs sont reprises de la fiche fournisseur. La version AC partage tête, diffuseur et corps avec la version solaire ; son flux est coté par commande car le driver se choisit à la commande.

Désignation	Solaire · 500 mm	Solaire · 750 mm	Version AC
Électrique			
Puissance nominale	4,5 W	4,5 W	220–240 V AC
Tension d'entrée	DC 3,2 V	DC 3,2 V	220–240 V, 50/60 Hz
Panneau solaire	4,5 W / 5 V monocristallin	4,5 W / 5 V monocristallin	—
Batterie	3,2 V / 8000 mAh LiFePO4	3,2 V / 8000 mAh LiFePO4	—
Autonomie	12 h, 3–5 jours couverts	12 h, 3–5 jours couverts	Réseau secteur
Optique			
Source lumineuse	LED SMD 2835, 30 pcs	LED SMD 2835, 30 pcs	2835 SMD LED
Flux lumineux	325 lm (3000K) / 373 lm (6500K)	325 lm (3000K) / 373 lm (6500K)	Sur demande
Température de couleur	3000K – 6500K	3000K – 6500K	3000K – 6500K
IRC (Ra)	> 80	> 80	> 80
Angle d'ouverture	180°	180°	180°
Construction			
Matériau	Aluminium moulé + PC	Aluminium moulé + PC	Aluminium moulé + PC
Couleur du luminaire	Noir (autres couleurs sur demande)	Noir (autres couleurs sur demande)	Noir (autres couleurs sur demande)
Dimension de la tête	Φ260 mm	Φ260 mm	Φ260 mm
Dimensions hors tout	Φ260 × 120 × H500 mm	Φ260 × 120 × H750 mm	H500 / H750 mm
Poids net	1,95 kg	2,42 kg	—
Fixation	Base, vis d'expansion	Base, vis d'expansion	Base, vis d'expansion
Fonctionnement			
Indice de protection	IP65	IP65	IP65
Température de fonctionnement	−25 to +50 °C	−25 to +50 °C	−25 to +50 °C
Humidité	10–90 %	10–90 %	10–90 %
Hauteur d'installation	3–5 m	3–5 m	3–5 m
Emballage			
Carton individuel	1 pc, 270 × 270 × 310 mm	1 pc, 270 × 270 × 310 mm	1 pcs
Carton extérieur	4 pcs, 570 × 570 × 350 mm	4 pcs, 670 × 570 × 340 mm	4 pcs
Poids brut	10,6 kg (extérieur, 4 pcs)	12,6 kg (extérieur, 4 pcs)	—

NOTES

- Les valeurs sont reprises de la fiche technique fournisseur de ce modèle. Lorsqu'une plage est indiquée, la valeur basse correspond à la version blanc chaud et la haute à la version blanc froid.
- L'autonomie suppose une charge complète, le programme crépusculaire d'usine et un ensoleillement hivernal normal pour la latitude du site.
- Le flux lumineux et l'IRC sont donnés par température de couleur ; les deux sont mesurés séparément sur l'échantillon de production.

VERSIONS



Solaire · fixation sur base



Solaire · piquet de sol



AC · 220–240 V

LISHUI E-ABLE POWER EQUIPMENT CO., LTD
No.368, Chengbei Road, Liandu District, 323000, Lishui City, Zhejiang, China
www.e-ablepower.com | arthur@e-ablepower.com | WhatsApp +86 153 5558 9600

DIMENSIONS

03

CPD5405-50CM

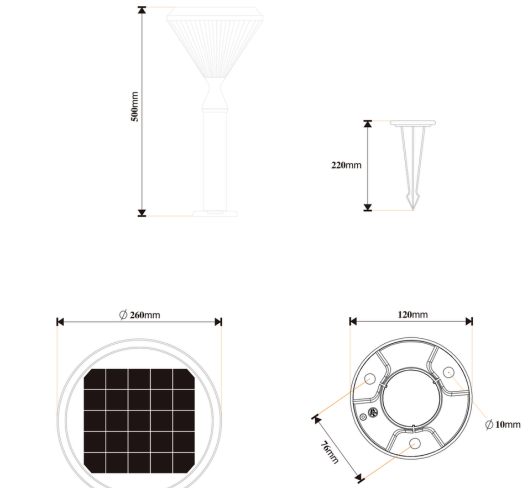

CPD-5405 · hauteur hors tout 500 mm

CPD5405-75CM

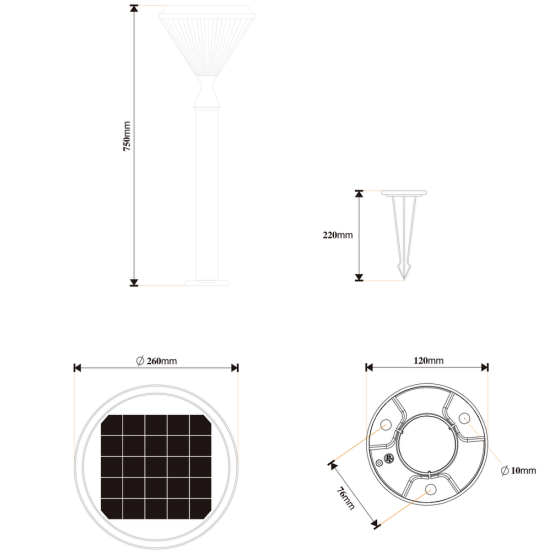

CPD-5405 · hauteur hors tout 750 mm

Tête de Φ260 mm sur fût de Φ120 mm ; hauteurs hors tout de 500 et 750 mm. Les plans sont l'original du fournisseur, reproduits à l'échelle.

OPTIONS DE FIXATION

03



Fixation sur base (standard)



Piquet de sol (option)



Version AC

La version sur base se fixe sur un socle béton ou une embase de pavage par vis d'expansion. Toutes les hauteurs de la gamme partagent la même tête et les mêmes points de fixation : une unité basse se remplace par une plus haute sans repercer.

SÉQUENCE D'INSTALLATION

- **1 · Tracé.** Repérez les centres tous les 3–5 m sur les allées et 6–8 m sur les voiries ; laissez 0,3 m libre jusqu'au bord du pavage pour que l'on ne marche pas sur la base.
- **2 · Fixer la base.** Coulez un petit socle ou utilisez l'embase de pavage, puis serrez les trois vis d'expansion ; vérifiez l'aplomb du fût avant le serrage final.
- **3 · Monter la tête.** Asseyez la tête sur le fût et alignez la diffusion avec la surface de marche ; la diffusion étant symétrique, l'alignement n'est qu'esthétique.
- **4 · Mise en service.** Appuyez sur l'interrupteur et attendez 3 s ; vérifiez que le luminaire ne s'allume que dans l'obscurité. Une charge complète demande une journée claire.

FOURNI PAR E-ABLE

- Tête avec panneau et batterie intégrés
- Fût et platine
- Trois vis d'expansion

À LA CHARGE DU PROJET

- Socle béton ou embase de pavage
- Câble d'alimentation et protection (version AC seulement)

LISHUI E-ABLE POWER EQUIPMENT CO., LTD
No.368, Chengbei Road, Liandu District, 323000, Lishui City, Zhejiang, China
www.e-ablepower.com | arthur@e-ablepower.com | WhatsApp +86 153 5558 9600

CONSTRUCTION

04



3000K — blanc chaud, 325 lm, Ra 84,75



6500K — blanc, 373 lm, Ra 81,17

FABRICATION ET MATÉRIAUX

Construction	
Source lumineuse	LED SMD 2835, 30 pcs, durée nominale 80 000–100 000 h
Diffuseur	PC translucide, facetté diamant, transmission jusqu'à 90 %
Corps	Aluminium moulé monobloc, résistant à la corrosion
Panneau solaire	Monocristallin 4,5 W / 5 V, intégré dans la tête
Batterie	LiFePO4 3,2 V / 8000 mAh, plus de 2 000 cycles
Contrôle	Capteur crépusculaire, interrupteur étanche

C'est la diffusion facettée à 180° qui rend cette borne adaptée aux bords d'allée : la lumière tombe sur la surface de marche tous les 3–5 m au lieu de former un point brillant au pied du fût.

CE QU'IL FAUT PRÉCISER

- **Hauteur.** 500 / 750 mm : la hauteur basse pour les bordures et haies basses, la haute lorsque la tête doit dépasser les arbustes.
- **Version.** Solaire sans réseau ; 220–240 V AC lorsque l'alimentation atteint déjà le massif.
- **Fixation.** Base pour pavage et béton ; piquet pour terre et paillis.
- **Couleur de lumière.** 3000K – 6500K : 3000K pour des ambiances résidentielles chaleureuses, 6500K pour une allée plus froide et plus lumineuse.

2 ans	CE, RoHS, IP65	PWM
GARANTIE	CERTIFICATIONS	CONTRÔLEUR

LISHUI E-ABLE POWER EQUIPMENT CO., LTD
No.368, Chengbei Road, Liandu District, 323000, Lishui City, Zhejiang, China
www.e-ablepower.com | arthur@e-ablepower.com | WhatsApp +86 153 5558 9600

APPLICATIONS

05

Une borne de 500 / 750 mm est un luminaire à **l'échelle du piéton** : elle éclaire la surface que l'on parcourt, pas l'espace au-dessus. C'est pourquoi ce format relève des jardins et des voiries résidentielles plutôt que de l'éclairage public. Les cinq usages ci-dessous sont les plus fréquents pour ce modèle.

OÙ IL S'INSTALLE

- **Jardins de villa et cours** — alignez l'allée du portail à la porte tous les 3–4 m ; la diffusion à 180° éclaire le pavage sans envoyer de lumière dans les chambres.
- **Cheminements verts et rues résidentielles** — les unités hautes sur les deux bords forment un ruban continu la nuit et marquent la bordure pour les conducteurs.
- **Bords de parcs et de places** — mêlées aux plantations, elles délimitent la zone praticable sans mâts ni éblouissement.
- **Paysage d'hôtels et de resorts** — la tête est décorative le jour : elle tient lieu de mobilier de jardin plutôt que d'équipement technique.
- **Trottoirs et pistes cyclables** — les unités solaires évitent les tranchées ; 3–5 jours couverts d'autonomie couvrent la plupart des climats tempérés et subtropicaux.

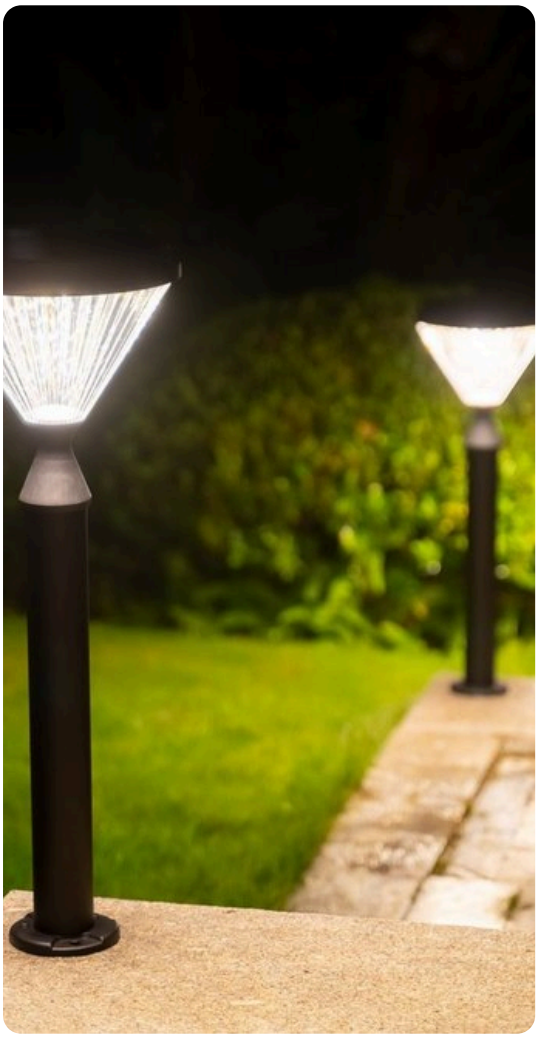

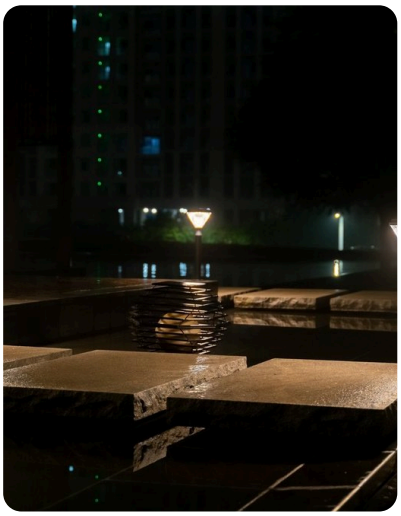

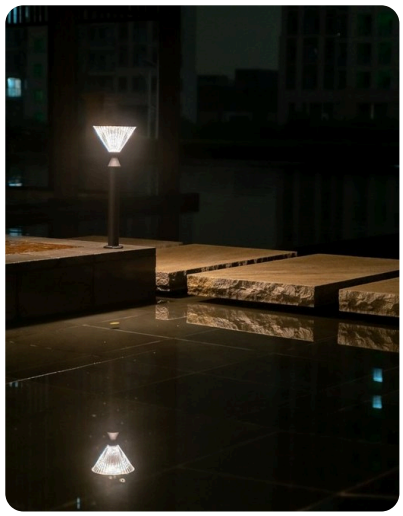

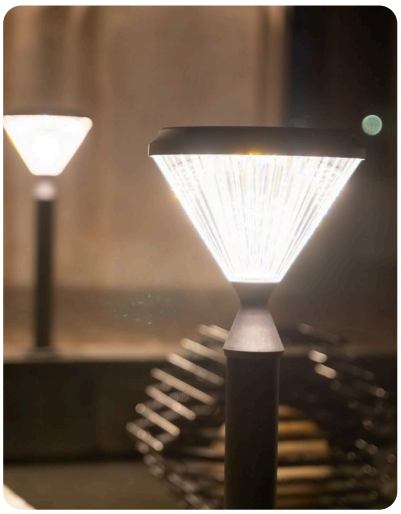

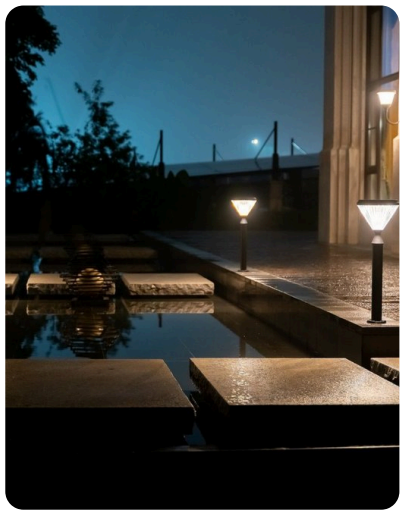

Note de choix : entraxe de 3–5 m pour un chemin et de 6–8 m pour une voirie ; hauteur basse en bordure de massif, hauteur haute lorsque le luminaire doit dépasser les arbustes.

Les caractéristiques sont nominales et peuvent évoluer sans préavis. La révision contractuelle est celle confirmée dans l'accusé de réception de commande.