E-AblePower Technology

LISHUI E-ABLE POWER EQUIPMENT CO., LTD
No.368, Chengbei Road, Liandu District, 323000, Lishui City, Zhejiang, China
www.e-ablepower.com | arthur@e-ablepower.com | WhatsApp +86 153 5558 9600

E-ABLE POWER / ILUMINACIÓN SOLAR / HELIA

Helia

Farola solar todo en uno · serie RSK · 4 modelos · 4.000–15.000 lm · IP65

Helia es la gama compacta todo en uno de E-ABLE POWER, sobre la plataforma RSK. La luminaria integra panel, batería LiFePO4, controlador MPPT, módulo LED y sensor en un solo cuerpo que se fija a un poste de Ø60 o Ø76 mm.

Cuatro escalones de 4.000 a 15.000 lm cubren vías residenciales, aparcamientos y accesos industriales. Los bloques de batería y LED son modulares, por lo que un solo módulo de repuesto sirve a toda la serie.



4
modelos, panel de 42–120 W

15,000
lm en RSK-120

150°×70°
óptica bat-wing

5–7
días de lluvia de autonomía

CARACTERÍSTICAS PRINCIPALES

01

Cuerpo integrado — Panel, batería, controlador y LED en una sola carcasa de aluminio; el poste solo soporta la luminaria.

Control meteorológico — El controlador regula la descarga según el tiempo reciente y alarga la autonomía nocturna.

Indicadores de estado — Luces azul, roja y verde informan de carga, estado de batería y estado de carga.

Sellado y mantenible — Junta de goma estanca y botón de encendido en el cuerpo; el bloque de batería es sustituible.

Lente bat-wing — Lente patentada con distribución de 150° × 70° para una cobertura uniforme de la calzada.

Soporte giratorio — La inclinación se ajusta al ancho de la vía en la instalación y se bloquea con el manguito.

GAMA DE MODELOS

Modelo	Flujo luminoso	Panel solar	Altura de montaje
RSK-40	4,000 lm	42 W	4–6 m
RSK-60	6,000 lm	60 W	6–7 m
RSK-80	10,000 lm	90 W	6–8 m
RSK-120	15,000 lm	120 W	8–10 m

Aplicaciones típicas — Vías residenciales · aparcamientos · accesos industriales · campus · carriles bici

E-AblePower Technology

LISHUI E-ABLE POWER EQUIPMENT CO., LTD
No.368, Chengbei Road, Liandu District, 323000, Lishui City, Zhejiang, China
www.e-ablepower.com | arthur@e-ablepower.com | WhatsApp +86 153 5558 9600

DATOS TÉCNICOS

02

Modelo	RSK-40	RSK-60	RSK-80	RSK-120
Flujo luminoso	4,000 lm	6,000 lm	10,000 lm	15,000 lm
Módulo LED	SMD3030 · 140	SMD3030 · 240	SMD3030 · 240	SMD3030 · 240
Panel solar	42 W	60 W	90 W	120 W
Batería	144 Wh / 45 Ah	240 Wh / 75 Ah	384 Wh / 120 Ah	640 Wh / 200 Ah
Diámetro superior del poste	Ø60 mm	Ø76 mm	Ø76 mm	Ø76 mm
Altura de montaje	4–6 m	6–7 m	6–8 m	8–10 m

DATOS DE SERIE, COMUNES A TODOS LOS MODELOS

Eficacia luminosa	**> 160 lm/W, conjunto completo**
Ángulo de haz	**150° × 70°, lente bat-wing**
Temperatura de color	**3000–7500 K**
CRI	**Ra ≥ 70**
Protección	**IP65**
Vida útil	**50.000 h**
Temperatura de trabajo	**-20 °C a +60 °C (carga por encima de 0 °C)**
Autonomía	**5–7 días de lluvia**
Garantía	**3 años**

- Los valores proceden de la especificación de la serie RSK, RSK Series specs 2025 V1.0.
- El código de modelo es un escalón de serie; el panel y la batería de cada escalón figuran en la tabla.
- El modo predeterminado del mando es T; el modo elegido se mantiene hasta cambiarlo.
- RSK-40 usa un poste de Ø60 mm; RSK-60 a RSK-120 usan Ø76 mm.

MODOS DEL MANDO A DISTANCIA

L	**100 % 2 h · 70 % 2 h · 30 % hasta el amanecer**
T	**100 % 3 h · 50 % 2 h · 20 % 6 h · 50 % 1 h antes del amanecer**
M	**100 % toda la noche, salida reducida**
U	**100 % 3 h · 50 % 3 h**

Los modos se escriben en el controlador con el mando; el modo elegido se mantiene hasta cambiarlo.

E-AblePower Technology

LISHUI E-ABLE POWER EQUIPMENT CO., LTD
No.368, Chengbei Road, Liandu District, 323000, Lishui City, Zhejiang, China
www.e-ablepower.com | arthur@e-ablepower.com | WhatsApp +86 153 5558 9600

DIMENSIONES Y FOTOMETRÍA

RSK-60

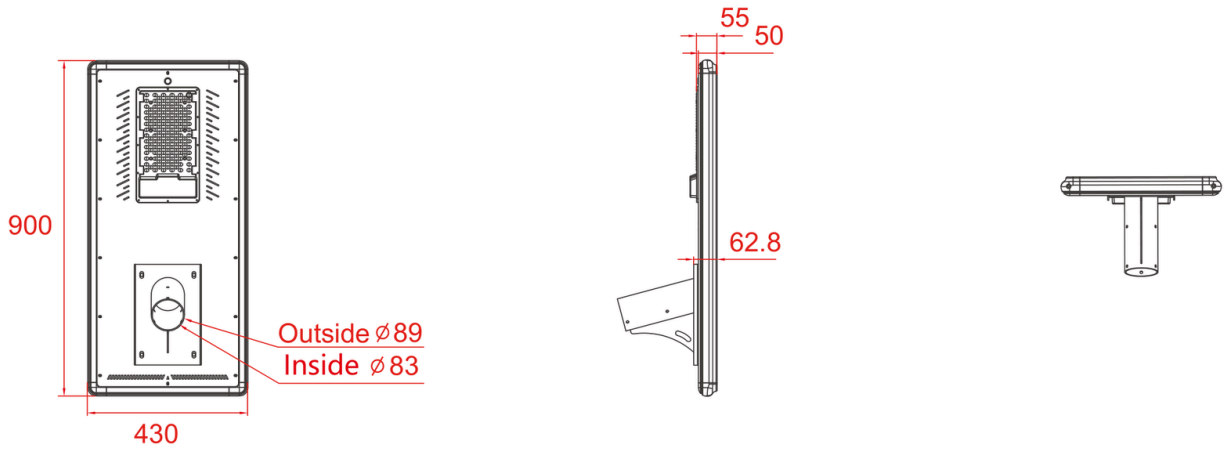

RSK-80



Plano de dimensiones — Material de fábrica en milímetros; se muestra un modelo representativo.

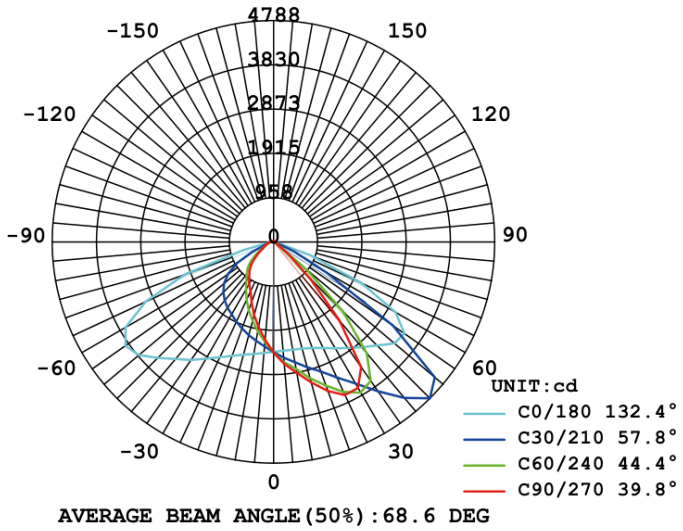

Distribución de intensidad luminosa en planos C; ángulo medio de haz 68,6°.

Ø60 / 76 mm
Diámetro superior del poste

20–40 m
Separación de instalación

IP65
Protección

CONFORMIDAD Y FOTOMETRÍA

RoHS y CE. IP65 se aplica al conjunto completo. Datos fotométricos reproducidos de la curva de distribución de fábrica.

E-AblePower Technology

LISHUI E-ABLE POWER EQUIPMENT CO., LTD
No.368, Chengbei Road, Liandu District, 323000, Lishui City, Zhejiang, China
www.e-ablepower.com | arthur@e-ablepower.com | WhatsApp +86 153 5558 9600

INSTALACIÓN Y PUESTA EN MARCHA

04

SECUENCIA DE MONTAJE

1. Compruebe el poste: Ø60 mm para RSK-40, Ø76 mm para RSK-60 a RSK-120, aplomado y estable.
2. Deslice el manguito sobre el poste, ajuste la inclinación al ancho de la vía y apriete las fijaciones.
3. Pulse el botón del cuerpo y lea los indicadores: azul carga, rojo batería, verde carga conectada.
4. Seleccione el modo con el mando y deje la luminaria cargando el primer día.

LISTA DE PUESTA EN MARCHA

- Interruptor estanco en ON e indicador de batería mostrando carga.
- Panel limpio, inclinación ajustada a la latitud y sin sombra a las 09:00, 12:00 y 15:00.
- Luminaria bloqueada en el poste: no gira con la mano y la entrada de cable está sellada.
- Modo seleccionado con el mando y escrito en el controlador; prueba nocturna realizada.
- Modelo, número de serie y fecha de puesta en marcha registrados para el expediente de garantía.



Recomendación de fábrica: altura de montaje por modelo. La altura final depende de la clase de vía y del cálculo luminoso del proyecto.

REGLAS DE OBRA

- Instale en día seco: una luminaria instalada con lluvia no recupera carga antes de su primera noche.
- El poste y su cimentación son de terceros; el poste debe estar aplomado y dimensionado para la luminaria y la carga de viento.
- Almacenamiento superior a 6 meses: recargue al sol o por el puerto de carga antes de instalar.

PEDIDO Y ALCANCE

Pida por código de modelo, por ejemplo ST2-80 o RSK-80, e indique el diámetro superior del poste y la altura de montaje. Postes, soportes y módulos de batería se cotizan aparte.

RoHS y CE. IP65 se aplica al conjunto completo. Datos fotométricos reproducidos de la curva de distribución de fábrica.

Las especificaciones son nominales y pueden cambiar sin previo aviso. La revisión contractual es la confirmada en el acuse de pedido. La instalación se resume aquí; el manual de fábrica cubre el procedimiento completo. Borrador R02 para revisión interna.