LISHUI E-ABLE POWER EQUIPMENT CO., LTD
No.368, Chengbei Road, Liandu District, 323000, Lishui City, Zhejiang, China
www.e-ablepower.com | arthur@e-ablepower.com | WhatsApp +86 153 5558 9600

E-ABLE POWER / ÉCLAIRAGE SOLAIRE / HELIA

Helia

Candélabre solaire tout-en-un · série RSK · 4 modèles · 4 000–15 000 lm · IP65

Helia est la déclinaison compacte de la gamme tout-en-un E-ABLE POWER, sur la plateforme RSK. Le luminaire intègre panneau, batterie LiFePO4, régulateur MPPT, module LED et détecteur dans un seul corps qui se fixe sur un mât Ø60 ou Ø76 mm.

Quatre paliers de 4 000 à 15 000 lm couvrent voiries résidentielles, parkings et accès industriels. Les blocs batterie et LED sont modulaires : un seul module de rechange suffit à toute la série.



4	15,000	150°×70°	5–7
modèles, panneau 42–120 W	lm pour RSK-120	optique bat-wing	jours de pluie d'autonomie

CARACTÉRISTIQUES CLÉS

01

Corps intégré — Panneau, batterie, régulateur et LED dans un seul corps aluminium ; le mât ne porte que le luminaire.

Pilotage météo — Le régulateur adapte la décharge à la météo récente et allonge l'autonomie nocturne.

Voyants d'état — Voyants bleu, rouge et vert indiquent la charge, l'état batterie et l'état de la charge.

Étanche et maintenable — Joint caoutchouc étanche et bouton sur le corps ; le bloc batterie est remplaçable.

Lentille bat-wing — Lentille brevetée à distribution 150° × 70° pour une couverture régulière de la chaussée.

Support rotatif — L'inclinaison se règle selon la largeur de la voie à l'installation et se verrouille avec le manchon.

GAMME DE MODÈLES

Modèle	Flux lumineux	Panneau solaire	Hauteur de montage
RSK-40	4,000 lm	42 W	4–6 m
RSK-60	6,000 lm	60 W	6–7 m
RSK-80	10,000 lm	90 W	6–8 m
RSK-120	15,000 lm	120 W	8–10 m

Applications typiques — Voiries résidentielles · parkings · accès industriels · campus · pistes cyclables

E-AblePower Technology

LISHUI E-ABLE POWER EQUIPMENT CO., LTD
No.368, Chengbei Road, Liandu District, 323000, Lishui City, Zhejiang, China
www.e-ablepower.com | arthur@e-ablepower.com | WhatsApp +86 153 5558 9600

DONNÉES TECHNIQUES

02

Modèle	RSK-40	RSK-60	RSK-80	RSK-120
Flux lumineux	4,000 lm	6,000 lm	10,000 lm	15,000 lm
Module LED	SMD3030 · 140	SMD3030 · 240	SMD3030 · 240	SMD3030 · 240
Panneau solaire	42 W	60 W	90 W	120 W
Batterie	144 Wh / 45 Ah	240 Wh / 75 Ah	384 Wh / 120 Ah	640 Wh / 200 Ah
Diamètre haut de mât	Ø60 mm	Ø76 mm	Ø76 mm	Ø76 mm
Hauteur de montage	4–6 m	6–7 m	6–8 m	8–10 m

DONNÉES DE SÉRIE, COMMUNES À TOUS LES MODÈLES

Efficacité lumineuse	**> 160 lm/W, ensemble**
Angle de faisceau	**150° × 70°, lentille bat-wing**
Température de couleur	**3000–7500 K**
CRI	**Ra ≥ 70**
Indice de protection	**IP65**
Durée de vie	**50 000 h**
Température de service	**-20 °C à +60 °C (charge au-dessus de 0 °C)**
Autonomie	**5 à 7 jours de pluie**
Garantie	**3 ans**

- Les valeurs proviennent de la spécification de la série RSK, RSK Series specs 2025 V1.0.
- Le code modèle est un palier de série ; panneau et batterie de chaque palier figurent dans le tableau.
- Le mode par défaut de la télécommande est T ; le mode choisi est conservé jusqu'au changement.
- RSK-40 utilise un mât Ø60 mm ; RSK-60 à RSK-120 utilisent Ø76 mm.

MODES DE LA TÉLÉCOMMANDE

L	**100 % 2 h · 70 % 2 h · 30 % jusqu'à l'aube**
T	**100 % 3 h · 50 % 2 h · 20 % 6 h · 50 % 1 h avant l'aube**
M	**100 % toute la nuit, puissance réduite**
U	**100 % 3 h · 50 % 3 h**

Les modes sont écrits dans le régulateur par la télécommande ; le mode choisi est conservé jusqu'au changement.

E-AblePower Technology

LISHUI E-ABLE POWER EQUIPMENT CO., LTD
No.368, Chengbei Road, Liandu District, 323000, Lishui City, Zhejiang, China
www.e-ablepower.com | arthur@e-ablepower.com | WhatsApp +86 153 5558 9600

DIMENSIONS ET PHOTOMÉTRIE

RSK-60

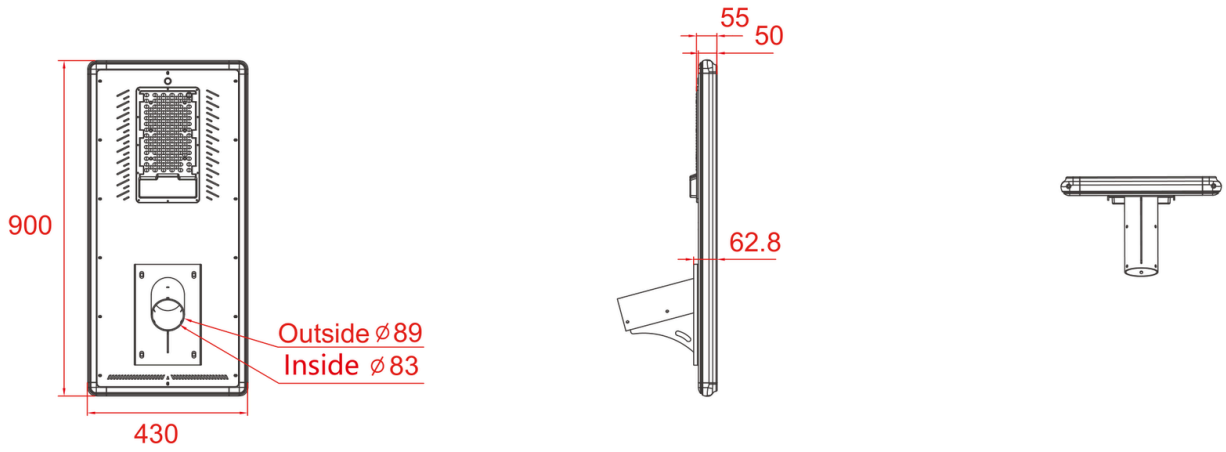

RSK-80



Plan coté — Document fabricant en millimètres ; un modèle représentatif est représenté.

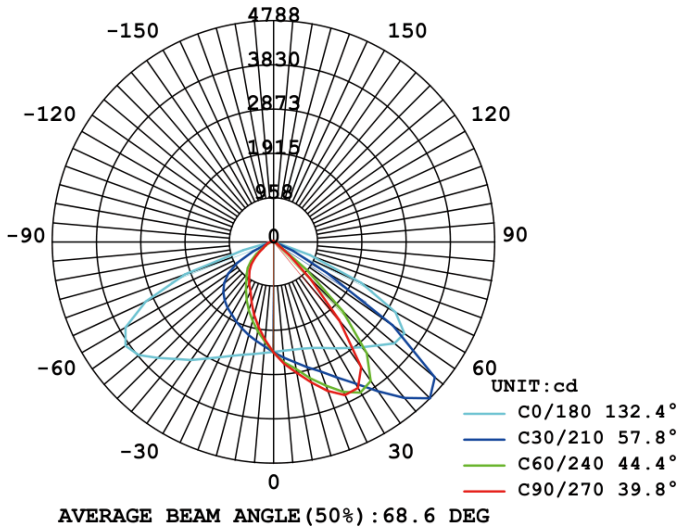

Distribution d'intensité lumineuse en plans C ; angle moyen de faisceau 68,6°.

Ø60 / 76 mm
Diamètre haut de mât

20–40 m
Espacement d'installation

IP65
Indice de protection

CONFORMITÉ ET PHOTOMÉTRIE

RoHS et CE. L'IP65 s'applique à l'ensemble. Données photométriques reprises de la courbe de distribution fabricant.

E-AblePower Technology

LISHUI E-ABLE POWER EQUIPMENT CO., LTD
No.368, Chengbei Road, Liandu District, 323000, Lishui City, Zhejiang, China
www.e-ablepower.com | arthur@e-ablepower.com | WhatsApp +86 153 5558 9600

INSTALLATION ET MISE EN SERVICE

04

SÉQUENCE DE MONTAGE

1. Vérifiez le mât : Ø60 mm pour RSK-40, Ø76 mm pour RSK-60 à RSK-120, d'aplomb et stable.
2. Glissez le manchon sur le mât, réglez l'inclinaison selon la largeur de la voie et serrez les fixations.
3. Appuyez sur le bouton du corps et lisez les voyants : bleu charge, rouge batterie, vert charge.
4. Sélectionnez le mode à la télécommande, puis laissez le luminaire en charge le premier jour.

LISTE DE MISE EN SERVICE

- Interrupteur étanche sur ON et voyant batterie indiquant la charge.
- Panneau propre, inclinaison réglée selon la latitude, sans ombre à 09h00, 12h00 et 15h00.
- Luminaire verrouillé sur le mât : non rotatif à la main, entrée de câble étanche.
- Mode sélectionné à la télécommande et écrit dans le régulateur ; essai de nuit effectué.
- Modèle, numéro de série et date de mise en service consignés pour le dossier de garantie.



Recommandation fabricant : hauteur de montage par modèle. La hauteur finale dépend de la classe de voie et du calcul d'éclairage du projet.

RÈGLES DE CHANTIER

- Installez par temps sec : un luminaire posé sous la pluie ne recharge pas avant sa première nuit.
- Le mât et sa fondation sont hors fourniture ; le mât doit être d'aplomb et dimensionné pour le luminaire et le vent.
- Stockage supérieur à 6 mois : rechargez au soleil ou par le port de charge avant l'installation.

COMMANDE ET PÉRIMÈTRE

Commandez par code modèle, par exemple ST2-80 ou RSK-80, en précisant le diamètre haut de mât et la hauteur de montage. Mâts, supports et modules batterie sont chiffrés à part.

RoHS et CE. L'IP65 s'applique à l'ensemble. Données photométriques reprises de la courbe de distribution fabricant.

Les spécifications sont nominales et peuvent évoluer sans préavis. La révision contractuelle est celle confirmée dans l'accusé de réception de commande. L'installation est résumée ici ; le manuel fabricant couvre la procédure complète. Projet R02 pour revue interne.